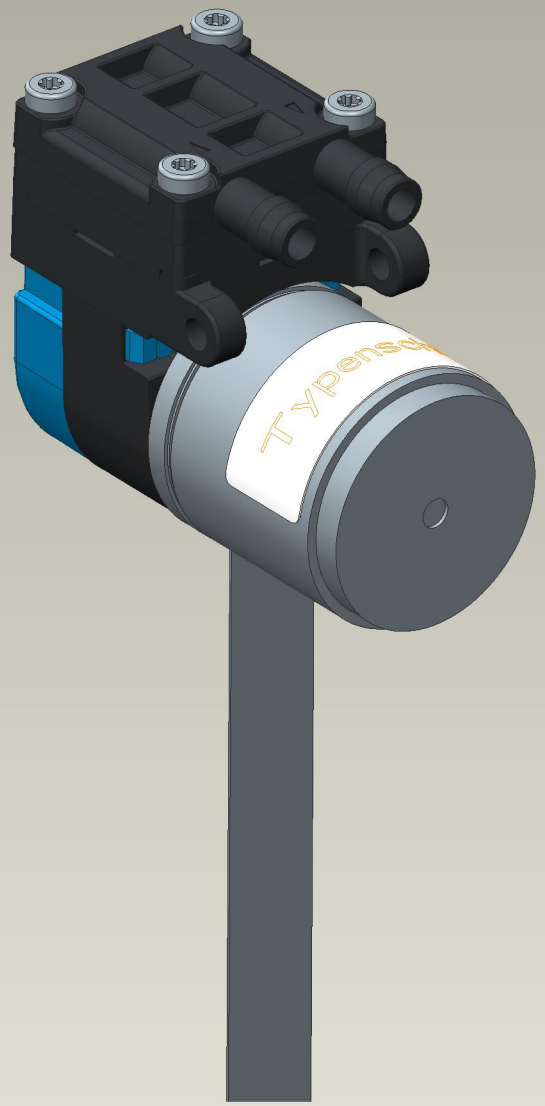
Typensch